MAX 100

Επαναστατικό ηλεκτροκίνητο αναπηρικό αμαξίδιο της ελβετικής εταιρίας LEVO με 6 τροχούς.

Συνδυάζει την ευελιξία της κίνησης του μεσαίου τροχού, με τη δύναμη και την ασφάλεια της τετρακίνησης. Χάρη στην κίνησης του μεσαίου τροχού και την τέλεια ανάρτηση του, μπορείτε εύκολα να κάνετε ελιγμούς μέσα από μικρούς και στενούς χώρους, ενώ η ισχυρή τετρακίνηση του σας δίνει μια ξεχωριστή οδήγηση στους εξωτερικούς χώρους όπου η οδήγηση με δύο τροχούς δεν επαρκεί.

Τα αμαξίδια της σειράς MAX είναι εξοπλισμένα με το βραβευμένο σύστημα καθισμάτων Sedeo ώστε να σας προσφέρουν την τέλεια άνεση. Ένας νέος κόσμος δυνατοτήτων ανοίγει!

Περιγραφή του MAX 100

- Τετρακίνητο (4WD) αναπηρικό αμαξίδιο.
- Απόσταση από το έδαφος εμπρός τροχού 30 εκατοστά.
- Τελική ταχύτητα 10 χλμ/ώρα.
- Φουσκωτούς τροχούς εμπρός και πίσω.
- Multi-άξονα ανάρτηση.
- PG Drives VR2 πλακέτα.
- Sedeo Light κάθισμα.
- Μαξιλάρι καθίσματος 5 εκατοστά.
- Ενιαίο υποπόδιο.
- Πτυσσόμενη πλάτη.
- Αφαιρούμενη μπράτσα.
- Μηχανική κλίση καθίσματος 0°, 3° και 6°.
- 50 Ah μπαταρίες AGM.
- Φορτιστής 24V/6A.
- Χρώμα: Μαύρο.

Τεχνικά χαρακτηριστικά:
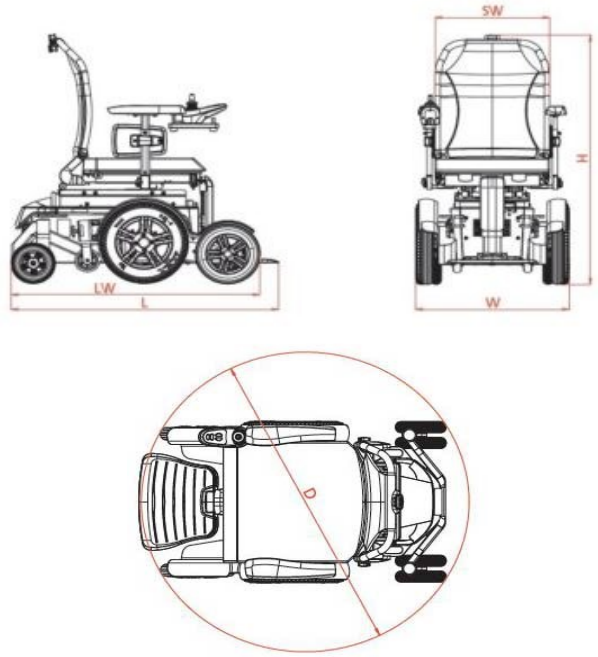
ΠΛΑΤΟΣ ΚΑΘΙΣΜΑΤΟΣ (SW)	40-51 cm
ΒΑΘΟΣ ΚΑΘΙΣΜΑΤΟΣ	42-50 cm
YCOS KAUISMATOS (min.)	44,5 cm
ΣΥΝΟΛΙΚΟ ΠΛΑΤΟΣΑ (W)	61 cm
ΣΥΝΟΛΙΚΟ ΜΗΚΟΣ (L)	105 cm
ΣΥΝΟΛΙΚΟ ΥΨΟΣ (H)	106 cm
ΜΕΓΙΣΤΟ ΒΑΡΟΣ ΧΡΗΣΤΗ	136 cm
ΤΕΛΙΚΗ ΤΑΧΥΤΗΤΑ	6 ή 10 km/h
ΜΠΑΤΑΡΙΕΣ	50, 60 ή 73 Ah
ΑΥΤΟΝΟΜΙΑ (Σε ιδανικές συν-θήκες με 50Ah μπαταρίες)	25 km
ΠΕΡΙΣΤΡΟΦΗ (D)	113 cm
ΜΕΓΙΣΤΗ ΚΛΙΣΗ ΑΝΑΒΑΣΗΣ	15° / 33%
ΥΨΟΣ ΕΜΠΟΔΙΩΝ	11 cm